NUR 10 Подводные светильники

Установка

Встраиваются в опорные поверхности водоемов с помощью пластикового монтажного бокса (поставляется в комплекте). Глубина погружения до 2 м.

Конструкция

Корпус из нержавеющей стали. Используется кабель с внешним диаметром 9,5÷11 мм.

Оптическая часть

Защитное прозрачное темперированное стекло.

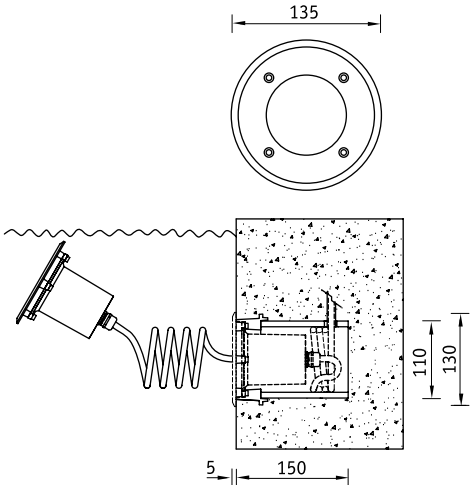

GU — галогенная лампа накаливания (цоколь GU5.3)
GY — галогенная лампа накаливания (цоколь GY6.35)

12В III IP68 CE GU5.3 GY6.35 F УХЛ1

Артикул	Угол рассеивания	Мощность, Вт	Цоколь	Масса, кг	Цвет корпуса	Код светильника
NUR 10 GU50	–	50	GU5.3	1,8	Стальной	**9001005002**
NUR 10 GY100	15°	100	GY6.35	1,8	Стальной	**9001010004**